ABEL TECHNOLOGIES

ISO

WERKZEUGAUFNAHMEN

TECHNISCHER PRODUKTKATALOG



ISO10 · ISO15 · ISO20 · ISO25 · ISO30 | ER · APU

Technische Daten gemäß bereitgestellter ISO-Maßliste · 9 Produktseiten

ISO10

ER-Spannzangenaufnahmen

WERKSTOFF	RUNDLAUF / PRÄZISION	WUCHTGÜTE	HÄRTE
4Cr13 (stainless steel)	0,001 mm	G2.0 · 50.000 min⁻¹	HRC 51–53

TECHNISCHE ZEICHNUNG / DIMENSIONS

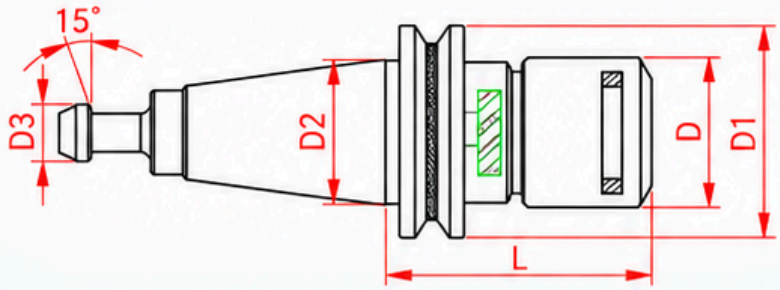

ORIGINALPRODUKT



Artikelnummer	Spann-bereich	D	D1	D2	D3	L	Spannzange	Schlüssel
ISO10-ER11-022MS	1–7	16	23	15.5	6.3	22	ER11	ER11MS
ISO10-ER11-030MS	1–7	16	23	15.5	6.3	30	ER11	ER11MS
ISO10-ER11-025MS	1–7	16	23	15.85	6.3	25	ER11	ER11MS

Technische Werte aus der bereitgestellten ISO-Produkt-Maßliste.

ISO15

ER-Spannzangenaufnahmen

WERKSTOFF	RUNDLAUF / PRÄZISION	WUCHTGÜTE	HÄRTE
4Cr13 (stainless steel)	0,001 mm	G2.0 · 40.000 min⁻¹	HRC 51–53

TECHNISCHE ZEICHNUNG / DIMENSIONS

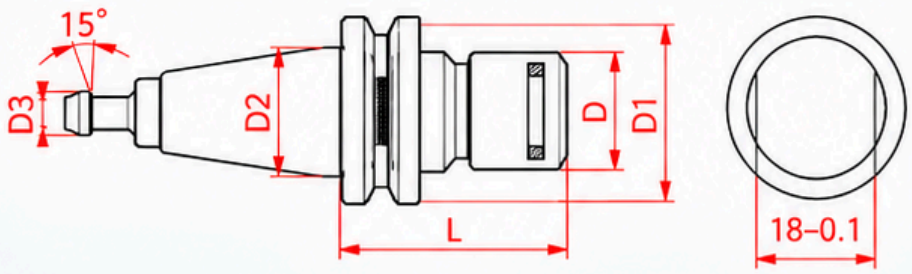

ORIGINALPRODUKT



Artikelnummer	Spann-bereich	D	D1	D2	D3	L	Spannzange	Schlüssel
ISO15-ER11-035MS	1–7	16	27	19.1	6.3	35	ER11	ER11MS
ISO15-ER16-035MS	1–10	22	27	19.1	6.3	35	ER16	ER16MS

Technische Werte aus der bereitgestellten ISO-Produkt-Maßliste.

ISO20 / ISO25

ER-Spannzangenaufnahmen

WERKSTOFF	RUNDLAUF / PRÄZISION	WUCHTGÜTE	HÄRTE
20CrMnTi	0,001 mm	G2.0 · 40.000 min⁻¹	HRC 56–58

TECHNISCHE ZEICHNUNG / DIMENSIONS

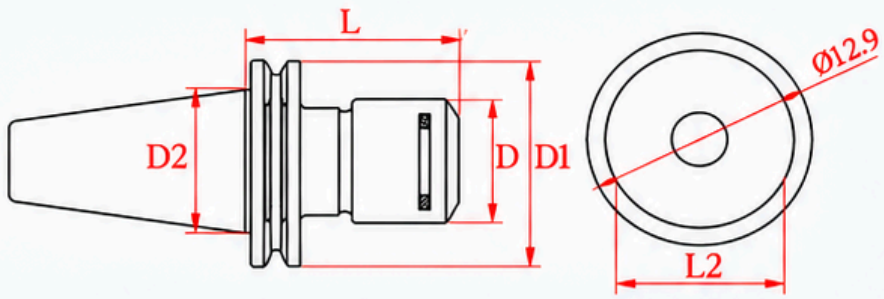

ORIGINALPRODUKT



Artikelnummer	Spann-bereich	D	D1	D2	L	Spannzange	Schlüssel
ISO20-ER16-35MS	1–10	22	33	22.1	35	ER16	ER16MS
ISO20-ER20-35MS	1–13	28	33	22.1	35	ER20	ER20MS
ISO25-ER20-35MS	1–13	28	37	25.2	35	ER20	ER20MS

Technische Werte aus der bereitgestellten ISO-Produkt-Maßliste.

ISO20 / ISO25

ER-Spannzangenaufnahmen

Pull stud integrated

WERKSTOFF	RUNDLAUF / PRÄZISION	WUCHTGÜTE	HÄRTE
4Cr13 (stainless steel)	0,001 mm	G2.0 · 40.000 min⁻¹	HRC 51–53

TECHNISCHE ZEICHNUNG / DIMENSIONS

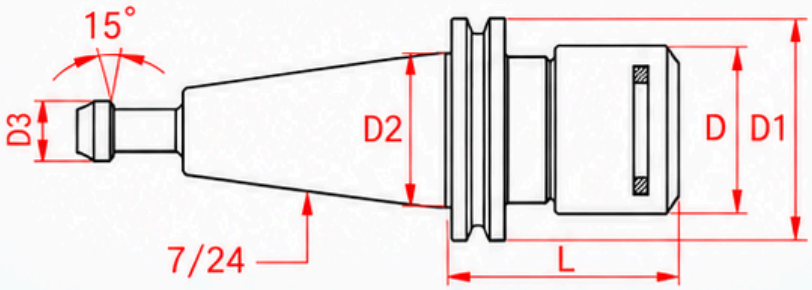

ORIGINALPRODUKT



Artikelnummer	Spann-bereich	D	D1	D2	D3	L	Spannzange	Schlüssel
ISO20-ER11-050MS	1–7	16	33	22.1	9	50	ER11	ER11MS
ISO20-ER16-040MS	1–10	22	33	22.1	9	40	ER16	ER16MS
ISO20-ER16-060MS	1–10	22	33	22.1	9	60	ER16	ER16MS
ISO20-ER20-040MS	1–13	28	33	22.1	9	40	ER20	ER20MS
ISO20-ER20-060MS	1–13	28	33	22.1	9	60	ER20	ER20MS
ISO25-ER11-050MS	1–7	16	37	25.2	10	50	ER11	ER11MS
ISO25-ER16-035MS	1–10	22	37	25.2	10	35	ER16	ER16MS
ISO25-ER16-060MS	1–10	22	37	25.2	10	60	ER16	ER16MS
ISO25-ER20-035MS	1–13	28	37	25.2	10	35	ER20	ER20MS
ISO25-ER20-060MS	1–13	28	37	25.2	10	60	ER20	ER20MS
ISO25-ER25-040MS	1–16	42	37	25.2	10	40	ER25	ER25UM

Technische Werte aus der bereitgestellten ISO-Produkt-Maßliste.

ISO30

ER-Spannzangenaufnahmen

WERKSTOFF	RUNDLAUF / PRÄZISION	WUCHTGÜTE	HÄRTE
40CrMnTi	≤ 0,002 mm	G2.5 · 30.000 min⁻¹	HRC 51–53

TECHNISCHE ZEICHNUNG / DIMENSIONS

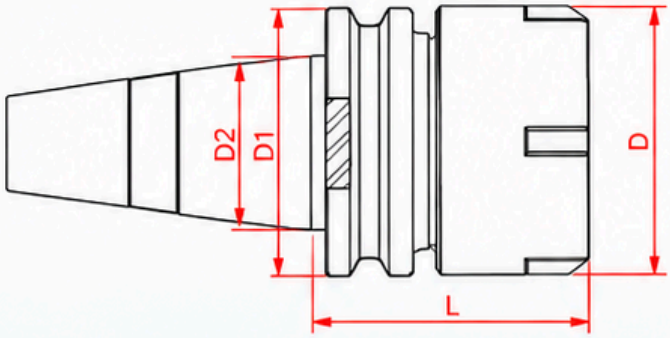

ORIGINALPRODUKT



Artikelnummer	Spann-bereich	D	D1	D2	L	Spannzange	Schlüssel
ISO30-ER16-045	1–10	28	50	32	45	ER16	ER16A
ISO30-ER16-060	1–10	28	50	32	60	ER16	ER16A
ISO30-ER20-045	1–13	34	50	32	45	ER20	ER20A
ISO30-ER20-060	1–13	34	50	32	60	ER20	ER20A
ISO30-ER25-045	1–16	42	50	32	45	ER25	ER25UM
ISO30-ER25-060	1–16	42	50	32	60	ER25	ER25UM
ISO30-ER32-045	1–20	50	50	32	45	ER32	ER32UM
ISO30-ER32-060	1–20	50	50	32	60	ER32	ER32UM

Technische Werte aus der bereitgestellten ISO-Produkt-Maßliste.

ISO30

Bohrfutteraufnahmen

WERKSTOFF	RUNDLAUF / PRÄZISION	WUCHTGÜTE	HÄRTE
40CrMnTi	≤ 0,08 mm	G6.3 · 12.000 min⁻¹	HRC 51–53

TECHNISCHE ZEICHNUNG / DIMENSIONS

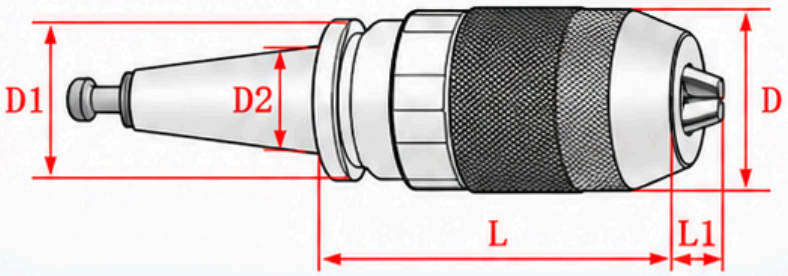

ORIGINALPRODUKT



Artikelnummer	Spann-bereich	D	D1	D2	L	L1	Schlüssel
ISO30-APU08	1–8	37.5	50	32	85	5.5	APU08
ISO30-APU13	1–13	50	50	32	91	11	APU13
ISO30-APU16	1–16	55	50	32	97	12	APU16

Technische Werte aus der bereitgestellten ISO-Produkt-Maßliste.

ISO30

Bohrfutteraufnahmen

WERKSTOFF	RUNDLAUF / PRÄZISION	WUCHTGÜTE	HÄRTE
40CrMnTi	⩽ 0,08 mm	G6.3 · 12.000 min⁻¹	HRC 51–53

TECHNISCHE ZEICHNUNG / DIMENSIONS

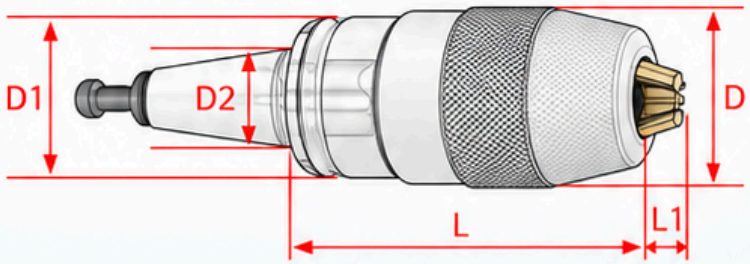

ORIGINALPRODUKT



Artikelnummer	Spann-bereich	D	D1	D2	L	L1	Schlüssel
ISO30-APU08	1–8	37.5	50	32	85	5.5	APU08
ISO30-APU13	1–13	50	50	32	91	11	APU13
ISO30-APU16	1–16	55	50	32	103	12	APU16

Technische Werte aus der bereitgestellten ISO-Produkt-Maßliste.

ISO20

ER-Spannzangenaufnahmen

WERKSTOFF	RUNDLAUF / PRÄZISION	WUCHTGÜTE	HÄRTE
20CrMnTi	0,001 mm	G2.0 · 40.000 min⁻¹	HRC 56–58

TECHNISCHE ZEICHNUNG / DIMENSIONS

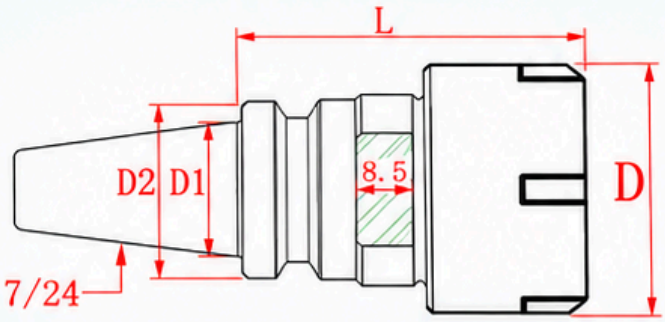

ORIGINALPRODUKT



Artikelnummer	Spann-bereich	D	D1	D2	L	Spannzange	Schlüssel
ISO20-ER16-052MS	1–10	22	22.45	30	52	ER16	ER16MS
ISO20-ER20-052MS	1–13	28	22.45	30	52	ER20	ER20MS
ISO20-ER25-052	1–16	42	22.45	30	52	ER25	ER25UM
ISO20-ER16M-052	1–10	22	22.45	30	52	ER16	ER16M
ISO20-ER20M-052	1–13	28	22.45	30	52	ER20	ER20M

Technische Werte aus der bereitgestellten ISO-Produkt-Maßliste.

ISO20

ER-Spannzangenaufnahmen

Pull stud integrated

WERKSTOFF	RUNDLAUF / PRÄZISION	WUCHTGÜTE	HÄRTE
9Cr18Mo	0,001 mm	G2.0 · 40.000 min⁻¹	HRC 56–58

TECHNISCHE ZEICHNUNG / DIMENSIONS

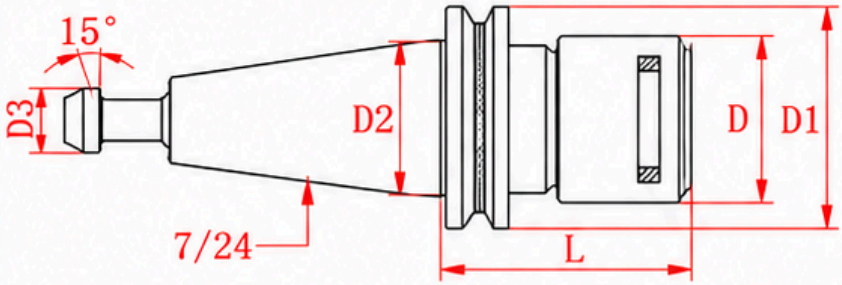

ORIGINALPRODUKT



Artikelnummer	Spann-bereich	D	D1	D2	D3	L	Spannzange	Schlüssel
ISO20-ER16-040MS	1–10	27	33	22.1	9	40	ER16	Φ 27

Technische Werte aus der bereitgestellten ISO-Produkt-Maßliste.