ABEL TECHNOLOGIES

BT

WERKZEUGAUFNAHMEN

TECHNISCHER PRODUKTKATALOG



BT30 · BT35 · BT40 · BT50 | ER · GER · SK · APU · SLN

Technische Daten gemäß bereitgestellter BT-Maßliste · 16 Produktgruppen

BT30

ER-Spannzangenaufnahmen

WERKSTOFF	RUNDLAUF / PRÄZISION	WUCHTGÜTE	HÄRTE
20CrMnTi	**0,002 mm**	**G2.5 · 30.000 min⁻¹**	**HRC 56–58**

TECHNISCHE ZEICHNUNG / DIMENSIONS

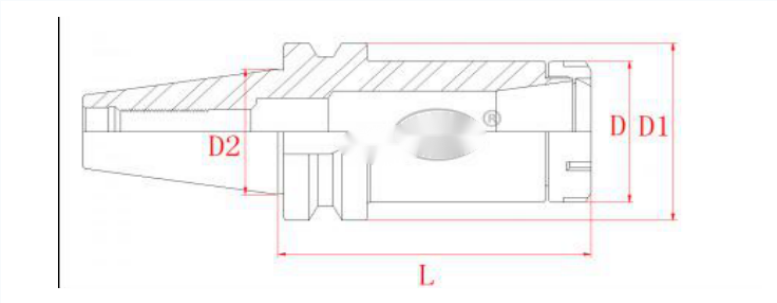

ORIGINALPRODUKT



Artikelnummer	Spann-bereich	D	D1	D2	L	Spannzange	Schlüssel
BT30-ER08-70	1–5	12	46	31.75	70	ER8	ER8M
BT30-ER08-100	1–5	12	46	31.75	100	ER8	ER8M
BT30-ER08-120	1–5	12	46	31.75	120	ER8	ER8M
BT30-ER11-70	1–7	19	46	31.75	70	ER11	ER11A
BT30-ER11-100	1–7	19	46	31.75	100	ER11	ER11A
BT30-ER16-60L	1–10	28	46	31.75	60	ER16	ER16A
BT30-ER16-70L	1–10	28	46	31.75	70	ER16	ER16A
BT30-ER16-100L	1–10	28	46	31.75	100	ER16	ER16A
BT30-ER20-60L	1–13	34	46	31.75	60	ER20	ER20A
BT30-ER20-70L	1–13	34	46	31.75	70	ER20	ER20A
BT30-ER20-100L	1–13	34	46	31.75	100	ER20	ER20A
BT30-ER25-60L	1–16	42	46	31.75	60	ER25	ER25UM
BT30-ER25-70L	1–16	42	46	31.75	70	ER25	ER25UM
BT30-ER25-100L	1–16	42	46	31.75	100	ER25	ER25UM
BT30-ER32-60L	1–20	50	46	31.75	60	ER32	ER32UM
BT30-ER32-70L	1–20	50	46	31.75	70	ER32	ER32UM
BT30-ER32-100L	1–20	50	46	31.75	100	ER32	ER32UM
BT30-ER40-70L	3–26	63	46	31.75	70	ER40	ER40UM
BT30-ER40-100L	3–26	63	46	31.75	100	ER40	ER40UM

Technische Werte aus der bereitgestellten BT-Produkt-Maßliste.

BT35

ER-Spannzangenaufnahmen

WERKSTOFF	RUNDLAUF / PRÄZISION	WUCHTGÜTE	HÄRTE
20CrMnTi	**0,002 mm**	**G2.5 · 30.000 min⁻¹**	**HRC 56–58**

TECHNISCHE ZEICHNUNG / DIMENSIONS

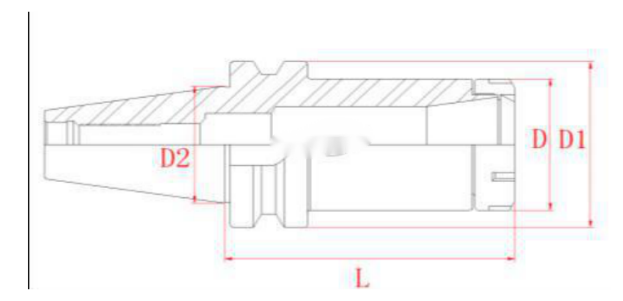

ORIGINALPRODUKT



Artikelnummer	Spann-bereich	D	D1	D2	L	Spannzange	Schlüssel
BT35-ER16-070	1–10	28	53	38.1	70	ER16	ER16A
BT35-ER16-100	1–10	28	53	38.1	100	ER16	ER16A
BT35-ER20-070	1–13	34	53	38.1	70	ER20	ER20A
BT35-ER20-100	1–13	34	53	38.1	100	ER20	ER20A
BT35-ER25-070	1–16	42	53	38.1	70	ER25	ER25UM
BT35-ER25-100	1–16	42	53	38.1	100	ER25	ER25UM
BT35-ER32-070	1–20	50	53	38.1	70	ER32	ER32UM
BT35-ER32-100	1–20	50	53	38.1	100	ER32	ER32UM
BT35-ER40-070	3–26	63	53	38.1	70	ER40	ER40UM
BT35-ER40-100	3–26	63	53	38.1	100	ER40	ER40UM

Technische Werte aus der bereitgestellten BT-Produkt-Maßliste.

BT40

ER-Spannzangenaufnahmen

WERKSTOFF	RUNDLAUF / PRÄZISION	WUCHTGÜTE	HÄRTE
20CrMnTi	0,002 mm	G2.5 · 30.000 min⁻¹	HRC 56-58

TECHNISCHE ZEICHNUNG / DIMENSIONS

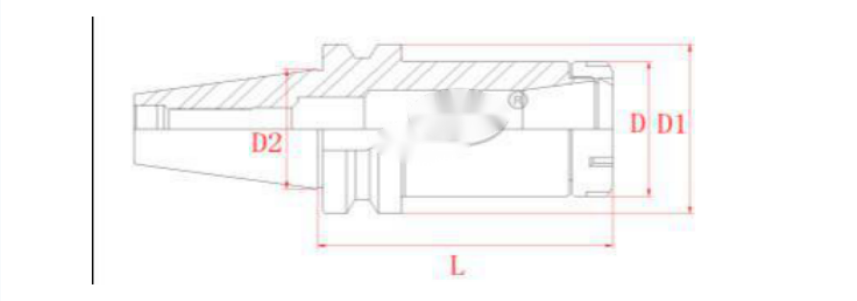

ORIGINALPRODUKT



Artikelnummer	Spann-bereich	D	D1	D2	L	Spannzange	Schlüssel
BT40-ER8-70L	1–5	12	63	44.45	70	ER8	ER8M
BT40-ER8-100L	1–5	12	63	44.45	100	ER8	ER8M
BT40-ER11-70L	1–7	19	63	44.45	70	ER11	ER11A
BT40-ER11-100L	1–7	19	63	44.45	100	ER11	ER11A
BT40-ER11-150L	1–7	19	63	44.45	150	ER11	ER11A
BT40-ER16-70L	1–10	28	63	44.45	70	ER16	ER16A
BT40-ER16-100L	1–10	28	63	44.45	100	ER16	ER16A
BT40-ER16-150L	1–10	28	63	44.45	150	ER16	ER16A
BT40-ER20-70L	1–13	34	63	44.45	70	ER20	ER20A
BT40-ER20-100L	1–13	34	63	44.45	100	ER20	ER20A
BT40-ER20-150L	1–13	34	63	44.45	150	ER20	ER20A
BT40-ER25-70L	1–16	42	63	44.45	70	ER25	ER25UM
BT40-ER25-100L	1–16	42	63	44.45	100	ER25	ER25UM
BT40-ER25-150L	1–16	42	63	44.45	150	ER25	ER25UM
BT40-ER32-70L	1–20	50	63	44.45	70	ER32	ER32UM
BT40-ER32-100L	1–20	50	63	44.45	100	ER32	ER32UM
BT40-ER32-150L	1–20	50	63	44.45	150	ER32	ER32UM
BT40-ER40-70L	3–26	63	63	44.45	70	ER40	ER40UM
BT40-ER40-100L	3–26	63	63	44.45	100	ER40	ER40UM
BT40-ER40-150L	3–26	63	63	44.45	150	ER40	ER40UM

Technische Werte aus der bereitgestellten BT-Produkt-Maßliste.

BT50

ER-Spannzangenaufnahmen

WERKSTOFF	RUNDLAUF / PRÄZISION	WUCHTGÜTE	HÄRTE
20CrMnTi	0,05 mm	G6.3 · 12.000 min⁻¹	HRC 56–58

TECHNISCHE ZEICHNUNG / DIMENSIONS

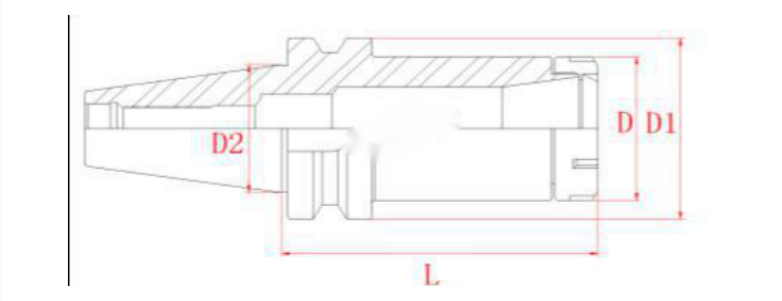

ORIGINALPRODUKT



Artikelnummer	Spann-bereich	D	D1	D2	L	Spannzange	Schlüssel
BT50-ER16-70L	1–10	28	100	69.85	70	ER16	ER16A
BT50-ER16-100L	1–10	28	100	69.85	100	ER16	ER16A
BT50-ER16-150L	1–10	28	100	69.85	150	ER16	ER16A
BT50-ER16-200L	1–10	28	100	69.85	200	ER16	ER16A
BT50-ER16-250L	1–10	28	100	69.85	250	ER16	ER16A
BT50-ER16-300L	1–10	28	100	69.85	300	ER16	ER16A
BT50-ER20-70L	1–13	34	100	69.85	70	ER20	ER20A
BT50-ER20-100L	1–13	34	100	69.85	100	ER20	ER20A
BT50-ER20-150L	1–13	34	100	69.85	150	ER20	ER20A
BT50-ER20-200L	1–13	34	100	69.85	200	ER20	ER20A
BT50-ER20-250L	1–13	34	100	69.85	250	ER20	ER20A
BT50-ER20-300L	1–13	34	100	69.85	300	ER20	ER20A
BT50-ER25-70L	1–16	42	100	69.85	70	ER25	ER25UM
BT50-ER25-100L	1–16	42	100	69.85	100	ER25	ER25UM
BT50-ER25-150L	1–16	42	100	69.85	150	ER25	ER25UM
BT50-ER25-200L	1–16	42	100	69.85	200	ER25	ER25UM
BT50-ER25-250L	1–16	42	100	69.85	250	ER25	ER25UM
BT50-ER25-300L	1–16	42	100	69.85	300	ER25	ER25UM

Technische Werte aus der bereitgestellten BT-Produkt-Maßliste.

BT50

ER-Spannzangenaufnahmen

WERKSTOFF	RUNDLAUF / PRÄZISION	WUCHTGÜTE	HÄRTE
20CrMnTi	0,05 mm	G6.3 · 12.000 min⁻¹	HRC 56–58

TECHNISCHE ZEICHNUNG / DIMENSIONS

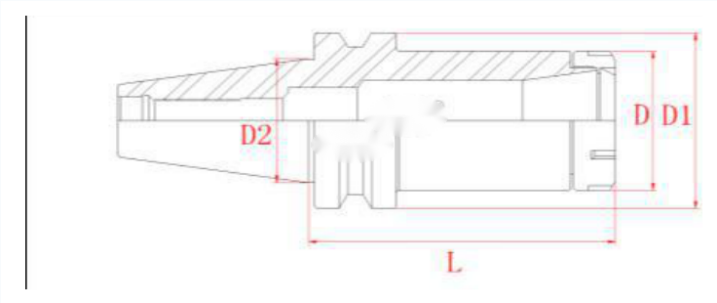

ORIGINALPRODUKT



Artikelnummer	Spann-bereich	D	D1	D2	L	Spannzange	Schlüssel
BT50-ER32-70L	1–20	50	100	69.85	70	ER32	ER32UM
BT50-ER32-100L	1–20	50	100	69.85	100	ER32	ER32UM
BT50-ER32-150L	1–20	50	100	69.85	150	ER32	ER32UM
BT50-ER32-200L	1–20	50	100	69.85	200	ER32	ER32UM
BT50-ER32-250L	1–20	50	100	69.85	250	ER32	ER32UM
BT50-ER32-300L	1–20	50	100	69.85	300	ER32	ER32UM
BT50-ER40-70L	3–26	63	100	69.85	70	ER40	ER40UM
BT50-ER40-100L	3–26	63	100	69.85	100	ER40	ER40UM
BT50-ER40-150L	3–26	63	100	69.85	150	ER40	ER40UM
BT50-ER40-200L	3–26	63	100	69.85	200	ER40	ER40UM
BT50-ER40-250L	3–26	63	100	69.85	250	ER40	ER40UM
BT50-ER40-300L	3–26	63	100	69.85	300	ER40	ER40UM

Technische Werte aus der bereitgestellten BT-Produkt-Maßliste.

BT30

ER-Hochgeschwindigkeitsaufnahmen

WERKSTOFF	RUNDLAUF / PRÄZISION	WUCHTGÜTE	HÄRTE
20CrMnTi	0,002 mm	G2.5 · 30.000 min⁻¹	HRC 56–58

TECHNISCHE ZEICHNUNG / DIMENSIONS

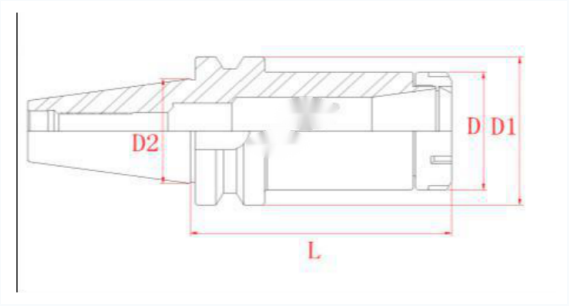

ORIGINALPRODUKT



Artikelnummer	Spann-bereich	D	D1	D2	L	Spannzange	Schlüssel
BT30-ER16-060	1–10	28	46	31.75	60	ER16	ER16A
BT30-ER16-070	1–10	28	46	31.75	70	ER16	ER16A
BT30-ER16-090	1–10	28	46	31.75	90	ER16	ER16A
BT30-ER16-100	1–10	28	46	31.75	100	ER16	ER16A
BT30-ER20-060	1–13	34	46	31.75	60	ER20	ER20A
BT30-ER20-070	1–13	34	46	31.75	70	ER20	ER20A
BT30-ER20-090	1–13	34	46	31.75	90	ER20	ER20A
BT30-ER20-100	1–13	34	46	31.75	100	ER20	ER20A
BT30-ER25-060	1–16	42	46	31.75	60	ER25	ER25UM
BT30-ER25-070	1–16	42	46	31.75	70	ER25	ER25UM
BT30-ER25-100	1–16	42	46	31.75	100	ER25	ER25UM
BT30-ER32-070	1–20	50	46	31.75	70	ER32	ER32UM
BT30-ER32-100	1–20	50	46	31.75	100	ER32	ER32UM

Technische Werte aus der bereitgestellten BT-Produkt-Maßliste.

BT40

ER-Hochgeschwindigkeitsaufnahmen

WERKSTOFF	RUNDLAUF / PRÄZISION	WUCHTGÜTE	HÄRTE
20CrMnTi	0,002 mm	G2.5 · 30.000 min⁻¹	HRC 56–58

TECHNISCHE ZEICHNUNG / DIMENSIONS

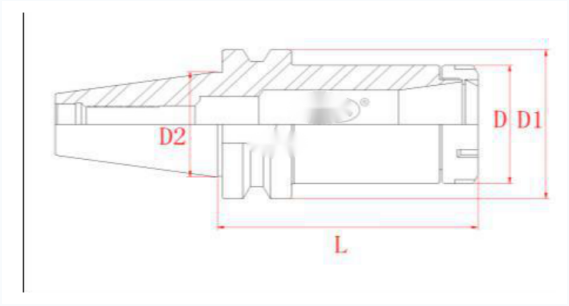

ORIGINALPRODUKT



Artikelnummer	Spann-bereich	D	D1	D2	L	Spannzange	Schlüssel
BT40-ER16-070	1–10	28	63	44.45	70	ER16	ER16A
BT40-ER16-090	1–10	28	63	44.45	90	ER16	ER16A
BT40-ER20-070	1–13	34	63	44.45	70	ER20	ER20A
BT40-ER20-090	1–13	34	63	44.45	90	ER20	ER20A
BT40-ER25-070	1–16	42	63	44.45	70	ER25	ER25UM
BT40-ER25-090	1–16	42	63	44.45	90	ER25	ER25UM
BT40-ER32-070	1–20	50	63	44.45	70	ER32	ER32UM
BT40-ER32-090	1–20	50	63	44.45	90	ER32	ER32UM

Technische Werte aus der bereitgestellten BT-Produkt-Maßliste.

BT30

GER-Spannzangenaufnahmen

WERKSTOFF	RUNDLAUF / PRÄZISION	WUCHTGÜTE	HÄRTE
20CrMnTi	0,002 mm	G2.5 · 30.000 min⁻¹	HRC 56–58

TECHNISCHE ZEICHNUNG / DIMENSIONS

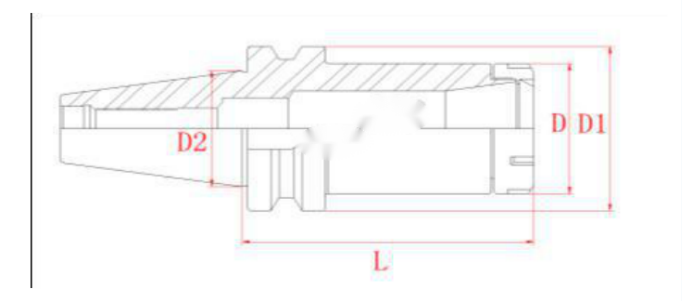

ORIGINALPRODUKT



Artikelnummer	Spann-bereich	D	D1	D2	L	Spannzange	Schlüssel
BT30-GER16-060	1–10	30	46	31.75	60	ER16	Ø30
BT30-GER16-070	1–10	30	46	31.75	70	ER16	Ø30
BT30-GER16-100	1–10	30	46	31.75	100	ER16	Ø30
BT30-GER20-060	1–13	35	46	31.75	60	ER20	Ø35
BT30-GER20-070	1–13	35	46	31.75	70	ER20	Ø35
BT30-GER20-100	1–13	35	46	31.75	100	ER20	Ø35
BT30-GER25-060	1–16	40	46	31.75	60	ER25	Ø40
BT30-GER25-070	1–16	40	46	31.75	70	ER25	Ø40
BT30-GER25-100	1–16	40	46	31.75	100	ER25	Ø40
BT30-GER32-060	1–20	50	46	31.75	60	ER32	Ø50
BT30-GER32-070	1–20	50	46	31.75	70	ER32	Ø50
BT30-GER32-100	1–20	50	46	31.75	100	ER32	Ø50

Technische Werte aus der bereitgestellten BT-Produkt-Maßliste.

BT40

GER-Spannzangenaufnahmen

WERKSTOFF	RUNDLAUF / PRÄZISION	WUCHTGÜTE	HÄRTE
20CrMnTi	0,002 mm	G2.5 · 30.000 min⁻¹	HRC 56–58

TECHNISCHE ZEICHNUNG / DIMENSIONS

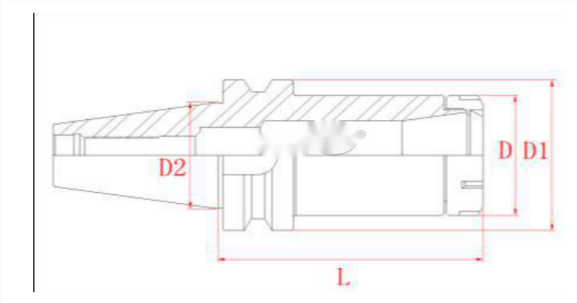

ORIGINALPRODUKT



Artikelnummer	Spann-bereich	D	D1	D2	L	Spannzange	Schlüssel
BT40-GER16-070	1–10	30	63	44.45	70	ER16	Ø30
BT40-GER16-100	1–10	30	63	44.45	100	ER16	Ø30
BT40-GER20-070	1–13	35	63	44.45	70	ER20	Ø35
BT40-GER20-100	1–13	35	63	44.45	100	ER20	Ø35
BT40-GER25-070	1–16	40	63	44.45	70	ER25	Ø40
BT40-GER25-100	1–16	40	63	44.45	100	ER25	Ø40
BT40-GER32-070	1–20	50	63	44.45	70	ER32	Ø50
BT40-GER32-100	1–20	50	63	44.45	100	ER32	Ø50

Technische Werte aus der bereitgestellten BT-Produkt-Maßliste.

BT30

SK-Präzisionsaufnahmen

WERKSTOFF	RUNDLAUF / PRÄZISION	WUCHTGÜTE	HÄRTE
20CrMnTi	0,002 mm	G2.5 · 30.000 min⁻¹	HRC 56–58

TECHNISCHE ZEICHNUNG / DIMENSIONS

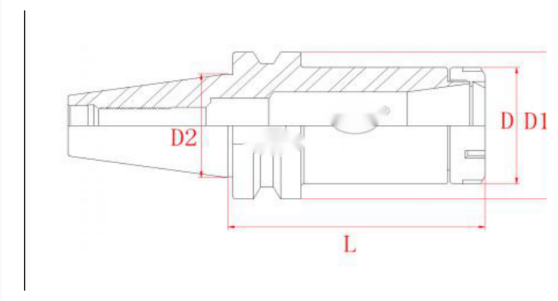

ORIGINALPRODUKT



Artikelnummer	Spann-bereich	D	D1	D2	L	Spannzange	Schlüssel
BT30-SK06-060	2–6	19.5	46	31.75	60	SK06	Ø19.5
BT30-SK06-090	2–6	19.5	46	31.75	90	SK06	Ø19.5
BT30-SK10-060	2–10	27	46	31.75	60	SK10	Ø27
BT30-SK10-070	2–10	27	46	31.75	70	SK10	Ø27
BT30-SK10-090	2–10	27	46	31.75	90	SK10	Ø27
BT30-SK16-060	2–16	40	46	31.75	60	SK16	Ø40
BT30-SK16-070	2–16	40	46	31.75	70	SK16	Ø40
BT30-SK16-090	2–16	40	46	31.75	90	SK16	Ø40

Technische Werte aus der bereitgestellten BT-Produkt-Maßliste.

BT30 / BT40 / BT50

Bohrfutteraufnahmen APU

WERKSTOFF	RUNDLAUF / PRÄZISION	WUCHTGÜTE	HÄRTE
20CrMnTi	**0,08 mm**	**G6.3 · 12.000 min⁻¹**	**HRC 56–58**

TECHNISCHE ZEICHNUNG / DIMENSIONS

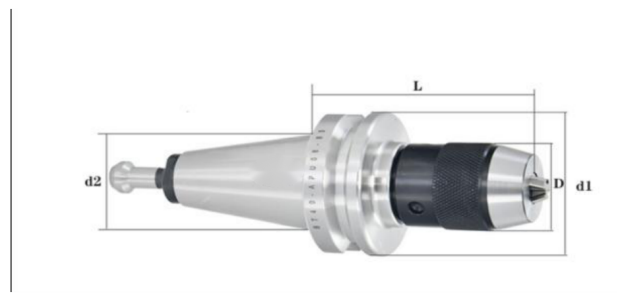

ORIGINALPRODUKT

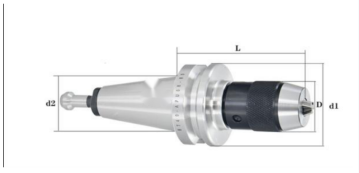

Artikelnummer	Spann-bereich	D	d1	d2	L	Schlüssel
BT30-APU08-080	1–8	37	46	31.75	80	APU08
BT30-APU13-100	1–13	50	46	31.75	100	APU13
BT30-APU16-110	1–16	55	46	31.75	110	APU16
BT40-APU08-080	1–8	37	63	44.45	80	APU08
BT40-APU13-100	1–13	50	63	44.45	100	APU13
BT40-APU16-110	1–16	55	63	44.45	110	APU16
BT50-APU08-090	1–8	37	100	69.85	90	APU08
BT50-APU13-110	1–13	50	100	69.85	110	APU13
BT50-APU16-120	1–16	55	100	69.85	120	APU16

Technische Werte aus der bereitgestellten BT-Produkt-Maßliste.

BT30 / BT40 / BT50

Bohrfutteraufnahmen APU – Maße

WERKSTOFF	RUNDLAUF / PRÄZISION	WUCHTGÜTE	HÄRTE
20CrMnTi	0,08 mm	G6.3 · 12.000 min⁻¹	HRC 56–58

TECHNISCHE ZEICHNUNG / DIMENSIONS

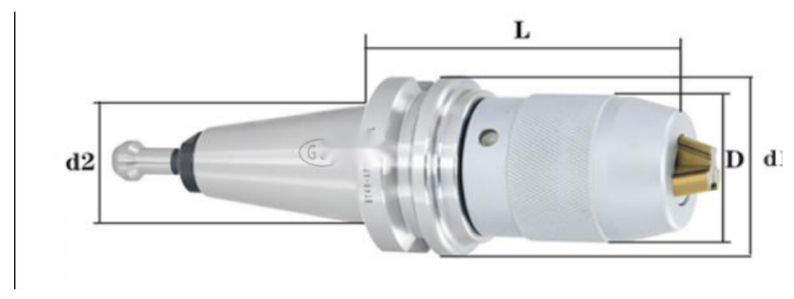

ORIGINALPRODUKT

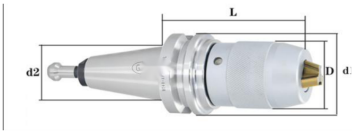

Artikelnummer	Spann-bereich	D	D1	D2	L	Schlüssel
BT30-APU08-080	1–8	46	37	31.75	80	APU08
BT30-APU13-100	1–13	46	50	31.75	100	APU13
BT30-APU16-110	1–16	46	55	31.75	110	APU16
BT40-APU08-080	1–8	63	37	44.45	80	APU08
BT40-APU13-100	1–13	63	50	44.45	100	APU13
BT40-APU16-110	1–16	63	55	44.45	110	APU16
BT50-APU08-090	1–8	100	37	69.85	90	APU08
BT50-APU13-110	1–13	100	50	69.85	110	APU13
BT50-APU16-120	1–16	100	55	69.85	120	APU16

Technische Werte aus der bereitgestellten BT-Produkt-Maßliste.

BT30 / BT40 / BT50

Kraftspannfutter – C-Serie

WERKSTOFF	RUNDLAUF / PRÄZISION	WUCHTGÜTE	HÄRTE
20CrMnTi	0,002 mm	G6.3 · 12.000 min⁻¹	HRC 56–58

TECHNISCHE ZEICHNUNG / DIMENSIONS



ORIGINALPRODUKT



Artikelnummer	L	D	D1	Schlüssel	Spannzange	Spann-bereich
BT30-C20-80	80	53	20	C20	C20	3–16
BT30-C25-80	80	62	25	C25	C25	3–20
BT30-C32-105	105	70	32	C32	C32	3–25
BT40-C20-90	90	53	20	C20	C20	3–16
BT40-C25-90	90	62	25	C25	C25	3–20
BT40-C32-105	105	70	32	C32	C32	3–25
BT40-C32-135	135	70	32	C32	C32	3–25
BT40-C32-165	165	70	32	C32	C32	3–25
BT40-C42-105	105	92	42	C42	C42	3–32
BT40-C42-135	135	92	42	C42	C42	3–32
BT50-C20-115	115	53	20	C20	C20	3–16
BT50-C25-110	110	62	25	C25	C25	3–20
BT50-C32-105	105	70	32	C32	C32	3–25
BT50-C32-135	135	70	32	C32	C32	3–25
BT50-C32-165	165	70	32	C32	C32	3–25
BT50-C42-115	115	92	42	C42	C42	3–32

Technische Werte aus der bereitgestellten BT-Produkt-Maßliste.

BT30

Weldon-Aufnahmen SLN

WERKSTOFF	RUNDLAUF / PRÄZISION	WUCHTGÜTE	HÄRTE
40CrMnTi	0,05 mm	G6.3 · 12.000 min⁻¹	HRC 51–53

TECHNISCHE ZEICHNUNG / DIMENSIONS



ORIGINALPRODUKT



Artikelnummer	L	L1	D	d1
BT30-SLN6-50	50	28	25	6
BT30-SLN6-75	75	53	25	6
BT30-SLN8-50	50	28	28	8
BT30-SLN8-75	75	53	28	8
BT30-SLN10-50	50	28	35	10
BT30-SLN10-75	75	53	35	10
BT30-SLN12-75	75	53	40	12
BT30-SLN16-75	75	53	45	16
BT30-SLN20-75	75	53	50	20
BT30-SLN25-75	75	53	55	25
BT30-SLN32-75	75	53	60	32
BT30-SLN32-100	100	78	60	32

Technische Werte aus der bereitgestellten BT-Produkt-Maßliste.

BT40

Weldon-Aufnahmen SLN

WERKSTOFF	RUNDLAUF / PRÄZISION	WUCHTGÜTE	HÄRTE
40CrMnTi	0,05 mm	G6.3 · 12.000 min⁻¹	HRC 51–53

TECHNISCHE ZEICHNUNG / DIMENSIONS



ORIGINALPRODUKT



Artikelnummer	L	L1	D	d1
BT40-SLN6-75	75	48	25	6
BT40-SLN8-50	50	23	28	8
BT40-SLN8-75	75	48	28	8
BT40-SLN12-75	75	48	40	12
BT40-SLN16-63	63	36	45	16
BT40-SLN16-75	75	48	45	16
BT40-SLN16-100	100	73	45	16
BT40-SLN20-75	75	48	50	20
BT40-SLN20-100	100	73	50	20
BT40-SLN25-75	75	48	55	25
BT40-SLN25-100	100	73	55	25
BT40-SLN32-75	75	48	60	32
BT40-SLN32-100	100	73	60	32
BT40-SLN40-100	100	73	80	40
BT40-SLN40-150	150	123	80	40

Technische Werte aus der bereitgestellten BT-Produkt-Maßliste.

BT50

Weldon-Aufnahmen SLN

WERKSTOFF	RUNDLAUF / PRÄZISION	WUCHTGÜTE	HÄRTE
40CrMnTi	0,05 mm	G6.3 · 12.000 min⁻¹	HRC 51–53

TECHNISCHE ZEICHNUNG / DIMENSIONS



ORIGINALPRODUKT



Artikelnummer	L	L1	D	d1
BT50-SLN16-100	100	62	45	16
BT50-SLN16-150	150	112	45	16
BT50-SLN16-200	200	162	45	16
BT50-SLN20-100	100	62	50	20
BT50-SLN20-150	150	112	50	20
BT50-SLN20-200	200	162	50	20
BT50-SLN25-100	100	62	55	25
BT50-SLN25-150	150	112	55	25
BT50-SLN25-200	200	162	55	25
BT50-SLN25-250	250	212	55	25
BT50-SLN25-300	300	262	55	25
BT50-SLN32-100	100	62	60	32
BT50-SLN32-150	150	112	60	32
BT50-SLN32-200	200	162	60	32
BT50-SLN32-250	250	212	60	32
BT50-SLN32-300	300	262	60	32
BT50-SLN40-150	150	112	80	40
BT50-SLN40-200	200	162	80	40
BT50-SLN40-250	250	212	80	40
BT50-SLN40-300	300	262	80	40

Technische Werte aus der bereitgestellten BT-Produkt-Maßliste.

NBT30

GER-Spannzangenaufnahmen

WERKSTOFF	DREHZAHL	HÄRTE
20CrMnTi	**30.000 min⁻¹**	**HRC 58**

PRODUKTANSICHT / BAUFORM



ORIGINALPRODUKT



Artikelnummer	Spannbereich	Spannzange	Werkstoff	HRC	RPM
NBT30-GER16-60	1–10	ER16	20CrMnTi	58	30.000
NBT30-GER16-70	1–10	ER16	20CrMnTi	58	30.000
NBT30-GER20-60	1–13	ER20	20CrMnTi	58	30.000
NBT30-GER20-70	1–13	ER20	20CrMnTi	58	30.000
NBT30-GER25-60	1–16	ER25	20CrMnTi	58	30.000
NBT30-GER25-70	1–16	ER25	20CrMnTi	58	30.000
NBT30-GER32-60	1–20	ER32	20CrMnTi	58	30.000
NBT30-GER32-70	1–20	ER32	20CrMnTi	58	30.000

NBT = nutenlose Ausführung (Keyway free). Maße in mm, sofern angegeben.

NBT30

SK-Präzisionsaufnahmen

WERKSTOFF	DREHZAHL	HÄRTE
20CrMnTi	**30.000 min⁻¹**	**HRC 58**

PRODUKTANSICHT / BAUFORM



ORIGINALPRODUKT



Artikelnummer	Spannbereich	Spannzange	Werkstoff	HRC	RPM
NBT30-SK16-60	2–16	SK16	20CrMnTi	58	30.000
NBT30-SK16-90	2–16	SK16	20CrMnTi	58	30.000
NBT30-SK10-60	2–10	SK10	20CrMnTi	58	30.000
NBT30-SK10-90	2–10	SK10	20CrMnTi	58	30.000

NBT = nutenlose Ausführung (Keyway free). Maße in mm, sofern angegeben.

NBT30

ER-Spannzangenaufnahmen

WERKSTOFF	DREHZAHL	HÄRTE
20CrMnTi	**30.000 min⁻¹**	**HRC 58**

PRODUKTANSICHT / BAUFORM



ORIGINALPRODUKT



Artikelnummer	Spannbereich	Spannzange	Werkstoff	HRC	RPM
NBT30-ER16-60	1–10	ER16	20CrMnTi	58	30.000
NBT30-ER16-70	1–10	ER16	20CrMnTi	58	30.000
NBT30-ER20-60	1–13	ER20	20CrMnTi	58	30.000
NBT30-ER20-70	1–13	ER20	20CrMnTi	58	30.000
NBT30-ER25-60	1–16	ER25	20CrMnTi	58	30.000
NBT30-ER25-70	1–16	ER25	20CrMnTi	58	30.000
NBT30-ER32-60	1–20	ER32	20CrMnTi	58	30.000
NBT30-ER32-70	1–20	ER32	20CrMnTi	58	30.000

NBT = nutenlose Ausführung (Keyway free). Maße in mm, sofern angegeben.

NBT40

ER-Spannzangenaufnahmen

WERKSTOFF	DREHZAHL	HÄRTE
20CrMnTi	**30.000 min⁻¹**	**HRC 58**

PRODUKTANSICHT / BAUFORM



ORIGINALPRODUKT



Artikelnummer	Spannbereich	Spannzange	Werkstoff	HRC	RPM
NBT40-ER25-75	1–16	ER25	20CrMnTi	58	30.000
NBT40-ER32-75	1–20	ER32	20CrMnTi	58	30.000

NBT = nutenlose Ausführung (Keyway free). Maße in mm, sofern angegeben.